Przekrój normalny 1

– km 0+050 (oś nr 1) DP nr 1213C –

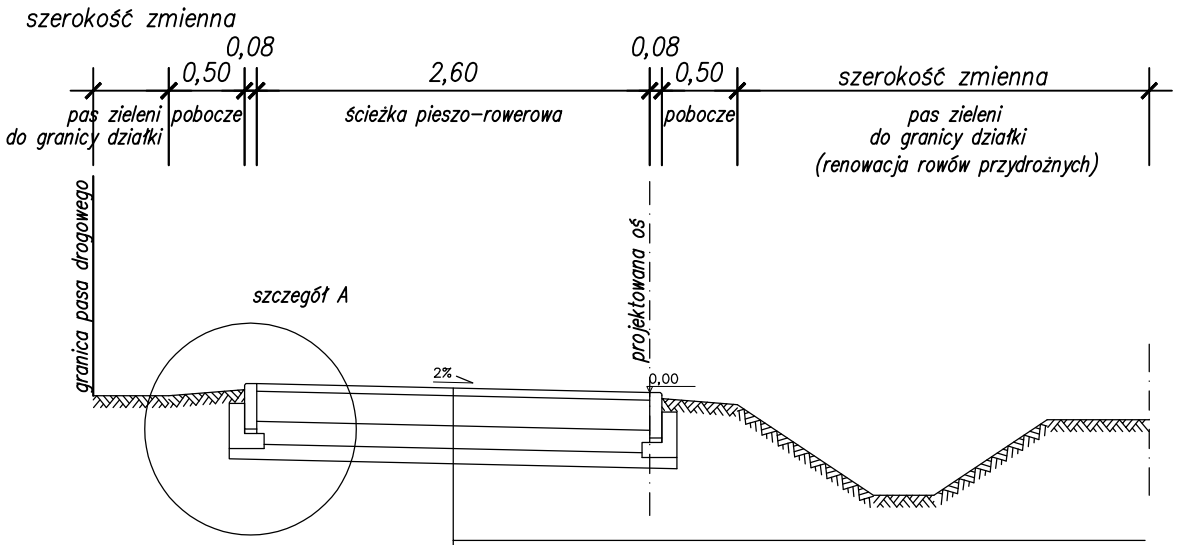

w-wa ścieralna z betonu asfaltowego (AC 8S) gr. 5cm
w-wa podbudowy z kruszywa łamanego stab. mech. 0/31,5 mm gr. 20cm
w-wa z gruntu stab. cementem o Rm=2,5MPa gr. 15cm
w-wa odsączająca z piasku gr. 10cm
isniejące podłoże gruntowe

Przekrój normalny 2

– km 0+300 (oś nr 1) DP nr 1213C –

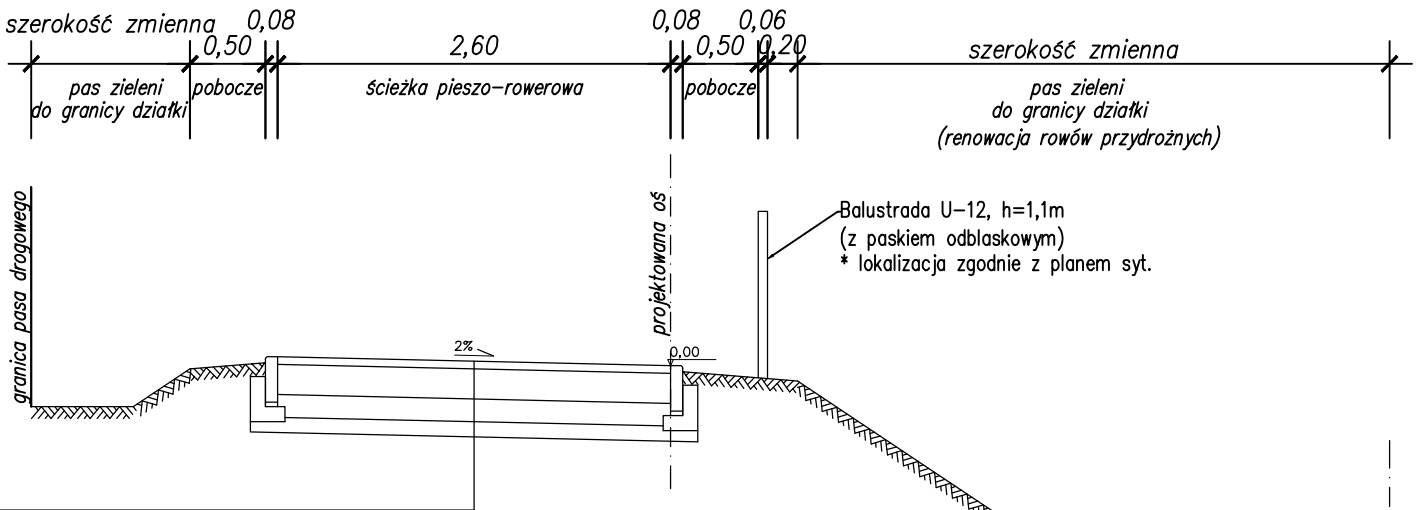

w-wa ścieralna z betonu asfaltowego (AC 8S) gr. 5cm
w-wa podbudowy z kruszywa łamanego stab. mech. 0/31,5 mm gr. 20cm
w-wa z gruntu stab. cementem o Rm=2,5MPa gr. 15cm
w-wa odsączająca z piasku gr. 10cm
isniejące podłoże gruntowe

UWAGA:
na połączeniu poprzecznym ścieżki pieszo-rowerowej oraz chodnika ze zjazdami nie występują krawężniki

UWAGA:
w miejscach przecięcia ścieżki pieszo-rowerowej ze zjazdami należy utrzymać ciągłość niwelety ścieżki, z dostosowaniem do niej niwelety zjazdów

UWAGA:
w przypadku gdy ścieżka pieszo-rowerowa zlokalizowana jest bezpośrednio przy krawędzi jezdni należy zastosować na zjazdach prefabrykowane betonowe elementy (typ holenderski)

Jednostka projektowa:
Biuro Projektów Drogowych
M STUDIO Maciej Wojnowski
ul. Gen. Władysława Sikorskiego 1/17c
86-100 Świecie

Zamawiający:
Gmina Osie
ul. Dworcowa 6
86-150 Osie

Stadium:
Projekt Budowlany

Temat: ROZBUDOWA DROGI POWIATOWEJ NR 1213C OSIE STACJA KOLEJOWA-DRZYCIM I NR 1215C WAŁKOWISKA-JEŻEWO, POLEGAJĄCA NA BUDOWIE ŚCIEŻKI PIESZO-ROWEROWEJ O DŁUGOŚCI OKOŁO 4,5 KM

Branża: DROGOWA

Tytuł rysunku:
Przekroje normalne

ZESPÓŁ PROJEKTOWY

Funkcja	Imię i Nazwisko	Numer uprawnień	Podpis
PROJEKTANT branża drogowa	mgr inż. Maciej Wojnowski	KUP/0118/PWOD/11	
SPRAWDZAJĄCY branża drogowa	mgr inż. Arkadiusz Mazany	KUP/0027/POOD/11	

data	nr rys.	faza	Tom
09.2016	**3.1**	**PB**	**II**

Przekrój normalny 3

– km 0+400 (oś nr 1) DP nr 1213C –

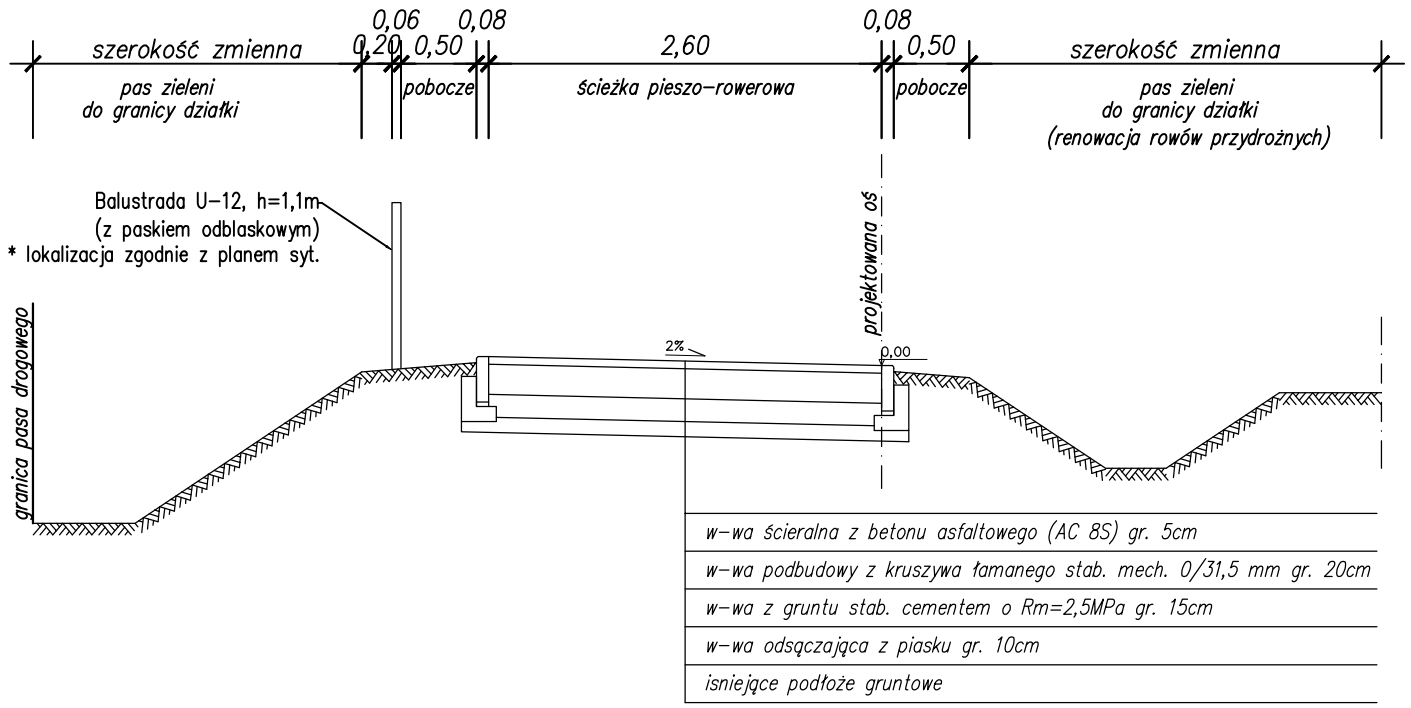

Przekrój normalny 4

– km 2+395 (oś nr 1) DP nr 1213C –

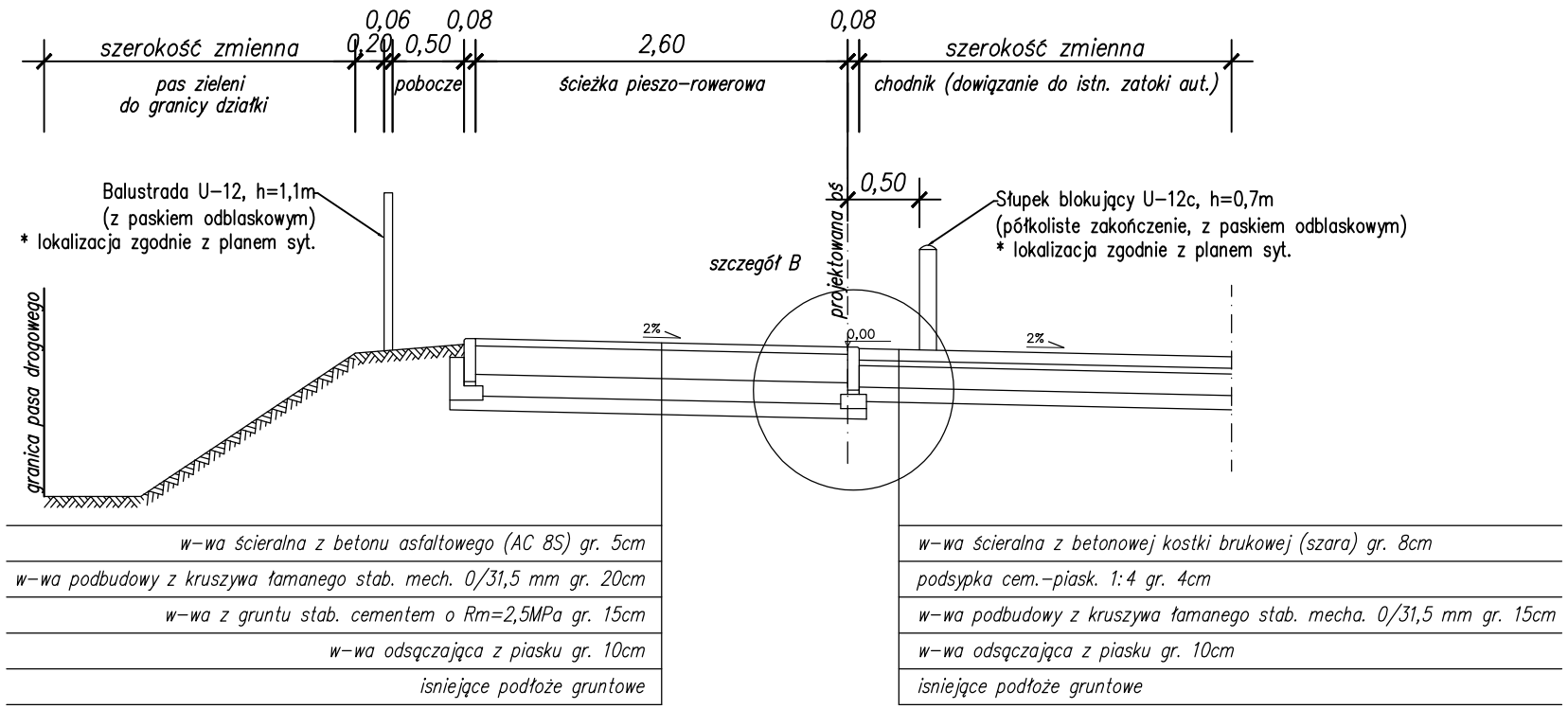

Jednostka projektowa:	Zamawiający:
Biuro Projektów Drogowych **M STUDIO Maciej Wojnowski** ul. Gen. Władysława Sikorskiego 1/17c 86-100 Świecie	**Gmina Osie** ul. Dworcowa 6 86-150 Osie

Stadium: Projekt Budowlany

Temat: ROZBUDOWA DROGI POWIATOWEJ NR 1213C OSIE STACJA KOLEJOWA-DRZYCIM I NR 1215C WAŁKOWISKA-JEŻEWO, POLEGAJĄCA NA BUDOWIE ŚCIEŻKI PIESZO-ROWEROWEJ O DŁUGOŚCI OKOŁO 4,5 KM

Branża: DROGOWA

Tytuł rysunku: Przekroje normalne

ZESPÓŁ PROJEKTOWY

Funkcja	Imię i Nazwisko	Numer uprawnień	Podpis
PROJEKTANT branża drogowa	mgr inż. Maciej Wojnowski	KUP/0118/PWOD/11	
SPRAWDZAJĄCY branża drogowa	mgr inż. Arkadiusz Mazany	KUP/0027/POOD/11	

data	nr rys.	faza	Tom
09.2016	**3.2**	**PB**	**II**

Przekrój normalny 5

– km 2+445 (oś nr 1) DP nr 1215C –

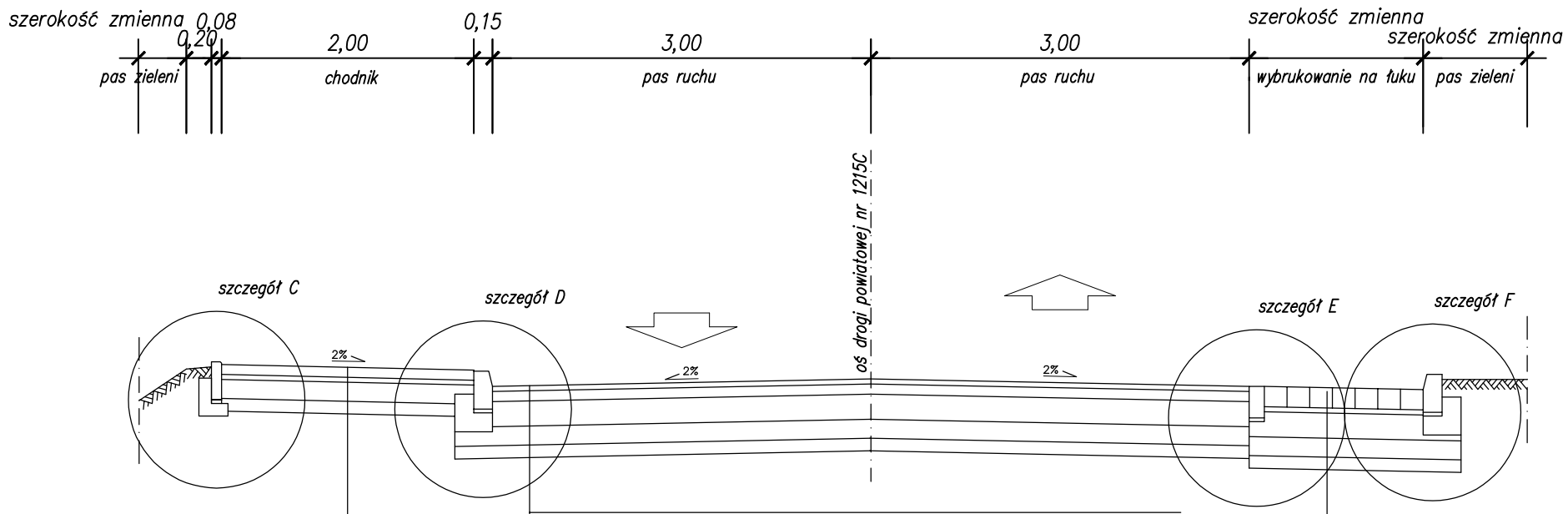

w–wa ścieralna z betonowej kostki brukowej (szara) gr. 8cm
podsypka cem.–piask. 1:4 gr. 4cm
w–wa podbudowy z kruszywa łamanego stab. mecha. 0/31,5 mm gr. 15cm
w–wa odsączająca z piasku gr. 10cm
isniejące podłoże gruntowe

w–wa ścieralna z SMA (SMA 11) gr. 4cm
w–wa wiążąca z betonu asfaltowego (AC 16W) gr. 8cm
w–wa podbudowy z kruszywa łamanego stabilizowanego mech. 0/31,5 mm gr. 20cm
w–wa z gruntu stab. cementem o Rm=2,5MPa gr. 15cm
w–wa odsączająca z piasku gr. 10cm
isniejące podłoże gruntowe

w–wa ścieralna z kostki kamiennej 15/17 gr. 17cm
w–wa podsypki cem.–piask. 1:4 gr. 4cm
w–wa podbudowy z betonu C16/20 gr. 20cm
w–wa z gruntu stab. cementem o Rm=2,5MPa gr. 15cm
w–wa odsączająca z piasku gr. 10cm
isniejące podłoże gruntowe

Przekrój normalny 6

– km 2+600 (oś nr 1) DP nr 1215C –

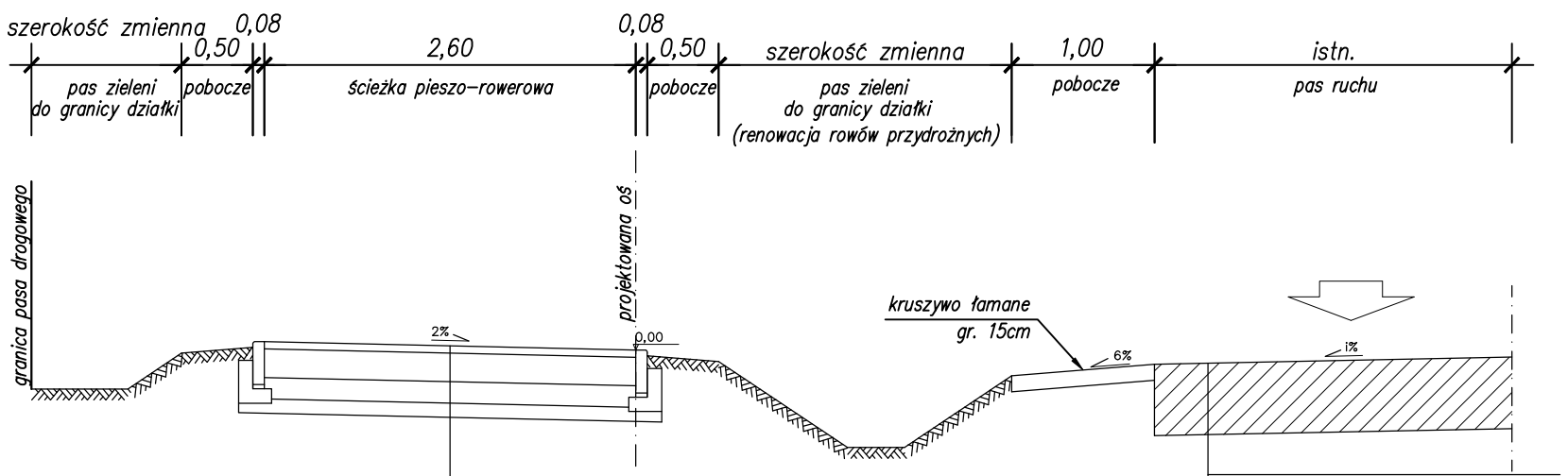

w–wa ścieralna z betonu asfaltowego (AC 8S) gr. 5cm
w–wa podbudowy z kruszywa łamanego stab. mech. 0/31,5 mm gr. 20cm
w–wa z gruntu stab. cementem o Rm=2,5MPa gr. 15cm
w–wa odsączająca z piasku gr. 10cm
isniejące podłoże gruntowe

isniejąca konstrukcja nawierzchni jezdni

Jednostka projektowa:

Biuro Projektów Drogowych
M STUDIO Maciej Wojnowski
ul. Gen. Władysława Sikorskiego 1/17c
86-100 Świecie

Zamawiający:

Gmina Osie
ul. Dworcowa 6
86-150 Osie

Stadium:

Projekt Budowlany

Temat: ROZBUDOWA DROGI POWIATOWEJ NR 1213C OSIE STACJA KOLEJOWA-DRZYCIM I NR 1215C WAŁKOWISKA-JEŻEWO, POLEGAJĄCA NA BUDOWIE ŚCIEŻKI PIESZO-ROWEROWEJ O DŁUGOŚCI OKOŁO 4,5 KM

Branża: DROGOWA

Tytuł rysunku:

Przekroje normalne

ZESPÓŁ PROJEKTOWY

Funkcja	Imię i Nazwisko	Numer uprawnień	Podpis
PROJEKTANT branża drogowa	mgr inż. Maciej Wojnowski	KUP/0118/PWOD/11	
SPRAWDZAJĄCY branża drogowa	mgr inż. Arkadiusz Mazany	KUP/0027/POOD/11	

data	nr rys.	faza	Tom
09.2016	**3.3**	**PB**	**II**

Przekrój normalny 7

– km 3+500 (oś nr 1) DP nr 1215C –

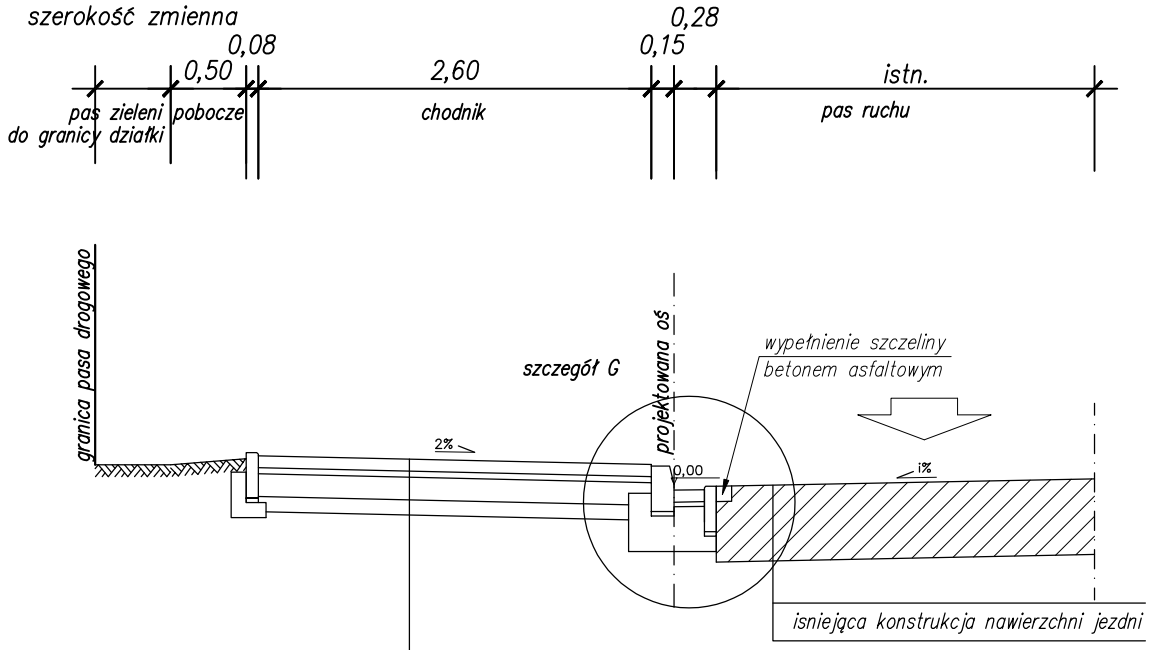

w–wa ścieralna z betonowej kostki brukowej (szara) gr. 8cm
podsypka cem.–piask. 1:4 gr. 4cm
w–wa podbudowy z kruszywa łamanego stab. mecha. 0/31,5 mm gr. 15cm
w–wa odsączająca z piasku gr. 10cm
isniejące podłoże gruntowe

Przekrój normalny 8

– km 0+040 (oś nr 2) DP nr 1213C –

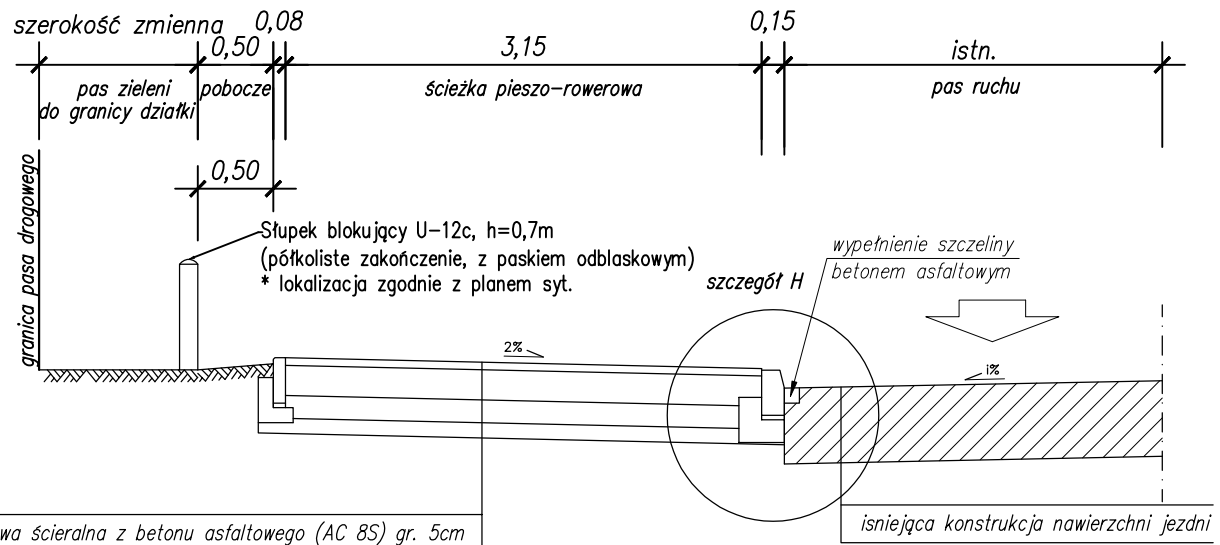

w–wa ścieralna z betonu asfaltowego (AC 8S) gr. 5cm
w–wa podbudowy z kruszywa łamanego stab. mech. 0/31,5 mm gr. 20cm
w–wa z gruntu stab. cementem o Rm=2,5MPa gr. 15cm
w–wa odsączająca z piasku gr. 10cm
isniejące podłoże gruntowe

Jednostka projektowa:

Biuro Projektów Drogowych
M STUDIO Maciej Wojnowski
ul. Gen. Władysława Sikorskiego 1/17c
86-100 Świecie

Zamawiający:

Gmina Osie
ul. Dworcowa 6
86-150 Osie

Stadium:

Projekt Budowlany

Temat: ROZBUDOWA DROGI POWIATOWEJ NR 1213C OSIE STACJA KOLEJOWA-DRZYCIM I NR 1215C WAŁKOWISKA-JEŻEWO, POLEGAJĄCA NA BUDOWIE ŚCIEŻKI PIESZO-ROWEROWEJ O DŁUGOŚCI OKOŁO 4,5 KM

Branża: DROGOWA

Tytuł rysunku: Przekroje normalne

ZESPÓŁ PROJEKTOWY

Funkcja	Imię i Nazwisko	Numer uprawnień	Podpis
PROJEKTANT branża drogowa	mgr inż. Maciej Wojnowski	KUP/0118/PWOD/11	
SPRAWDZAJĄCY branża drogowa	mgr inż. Arkadiusz Mazany	KUP/0027/POOD/11	

data	nr rys.	faza	Tom
09.2016	**3.4**	**PB**	**II**

Przekrój normalny 9

– km 0+100 (oś nr 2) DP nr 1213C –

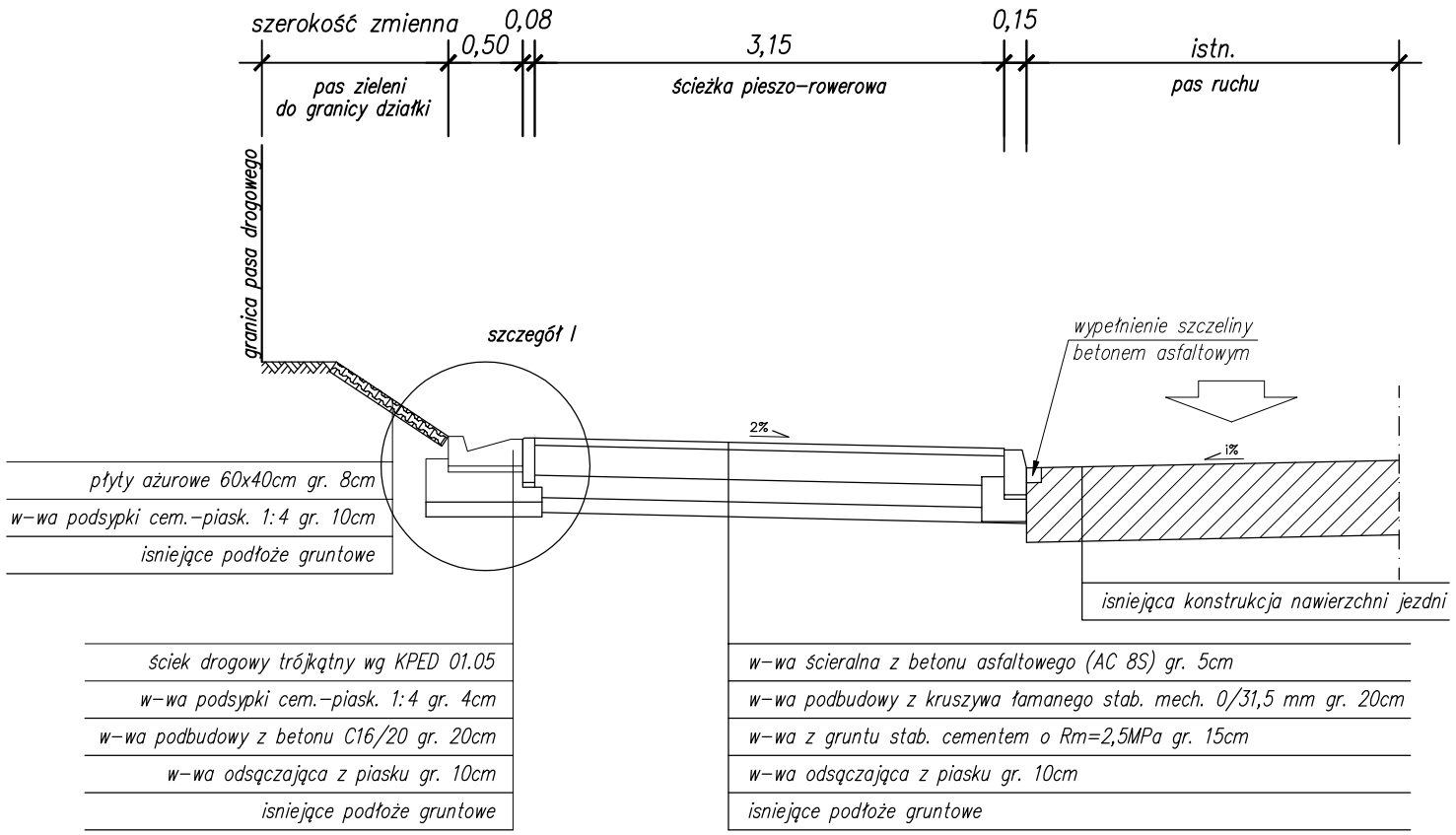

Przekrój normalny 10

– km 0+320 (oś nr 2) DP nr 1213C –

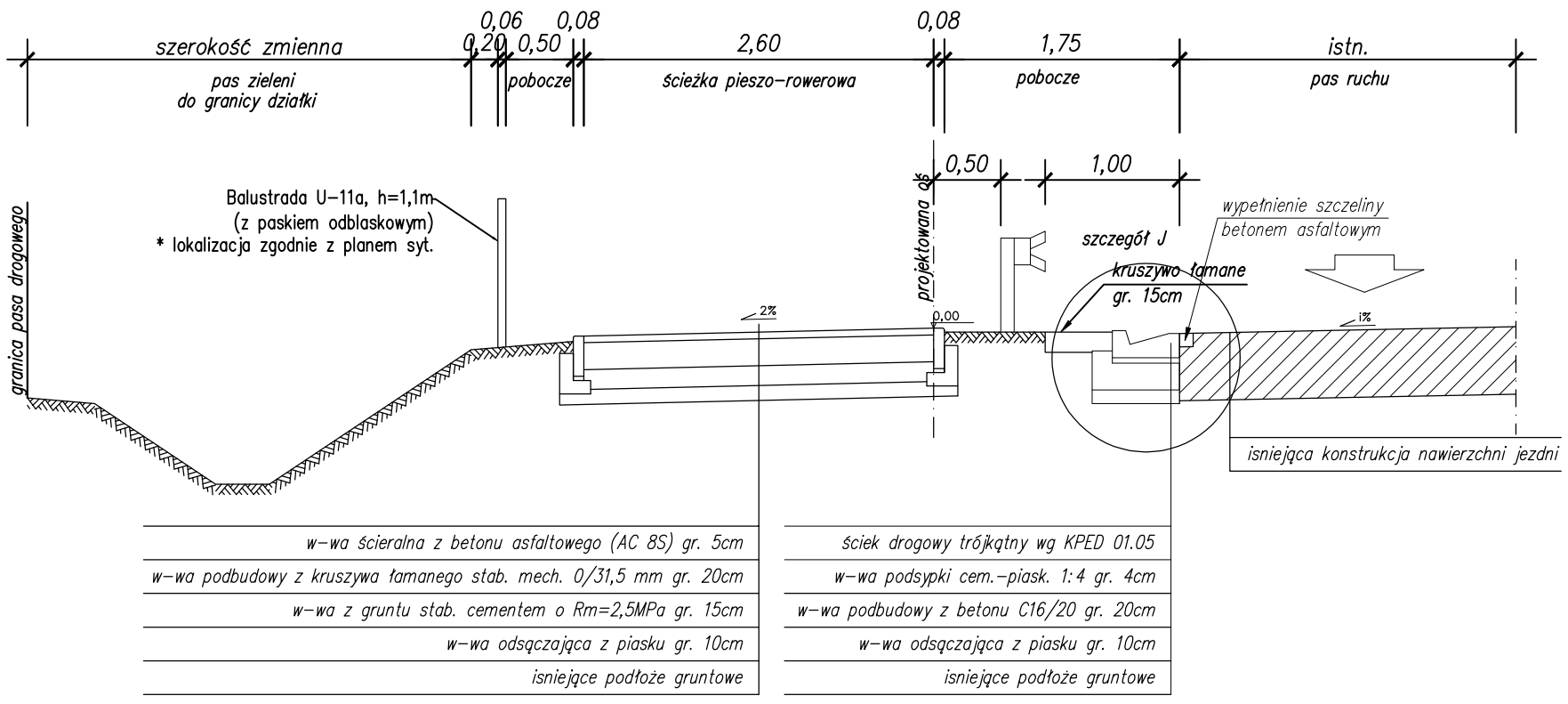

Jednostka projektowa: **Biuro Projektów Drogowych M STUDIO Maciej Wojnowski** ul. Gen. Władysława Sikorskiego 1/17c 86-100 Świecie	Zamawiający: **Gmina Osie** ul. Dworcowa 6 86-150 Osie

Stadium: **Projekt Budowlany**

Temat: ROZBUDOWA DROGI POWIATOWEJ NR 1213C OSIE STACJA KOLEJOWA-DRZYCIM I NR 1215C WAŁKOWISKA-JEŻEWO, POLEGAJĄCA NA BUDOWIE ŚCIEŻKI PIESZO-ROWEROWEJ O DŁUGOŚCI OKOŁO 4,5 KM

Branża: DROGOWA

Tytuł rysunku: Przekroje normalne

ZESPÓŁ PROJEKTOWY

Funkcja	Imię i Nazwisko	Numer uprawnień	Podpis
PROJEKTANT branża drogowa	mgr inż. Maciej Wojnowski	KUP/0118/PWOD/11	
SPRAWDZAJĄCY branża drogowa	mgr inż. Arkadiusz Mazany	KUP/0027/POOD/11	

data	nr rys.	faza	Tom
09.2016	**3.5**	**PB**	**II**

Przekrój normalny 11

– km 0+440 (oś nr 2) DP nr 1213C –

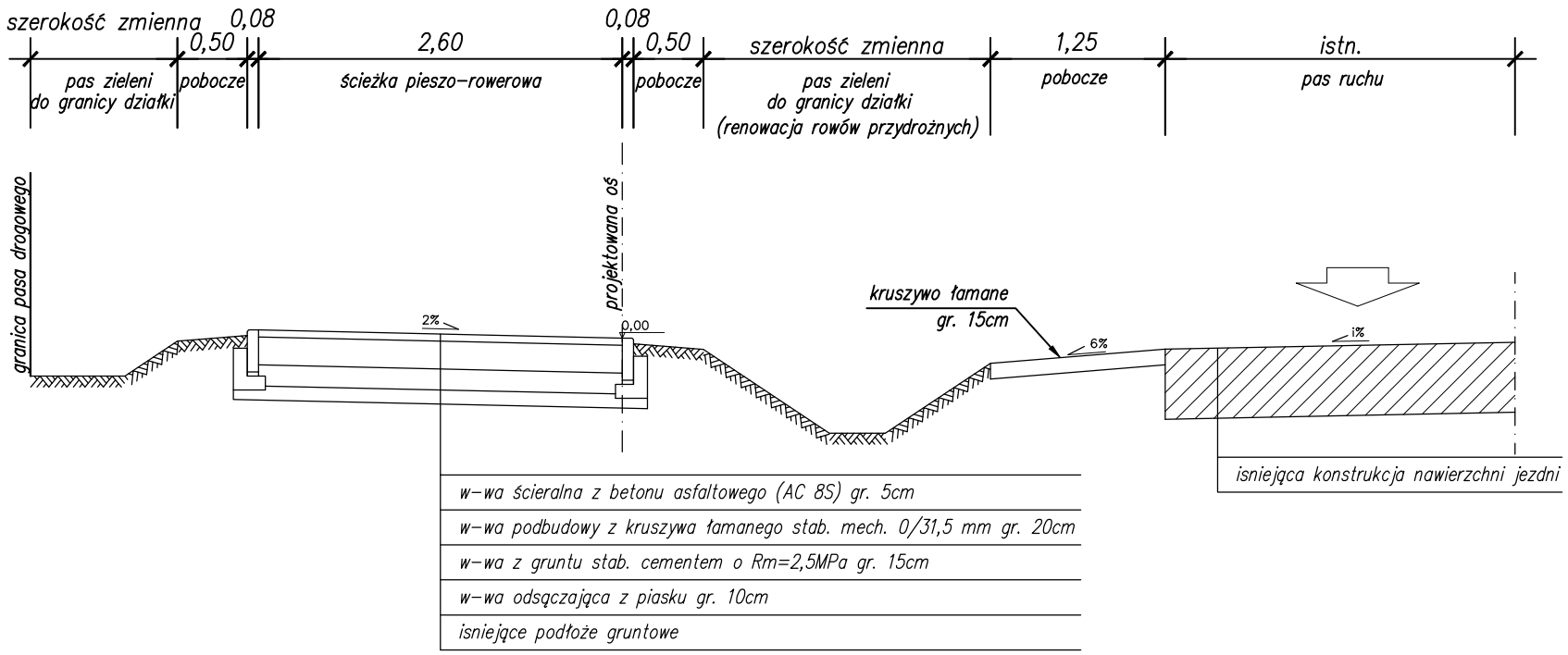

Przekrój normalny 12

– km 0+630 (oś nr 2) DP nr 1213C –

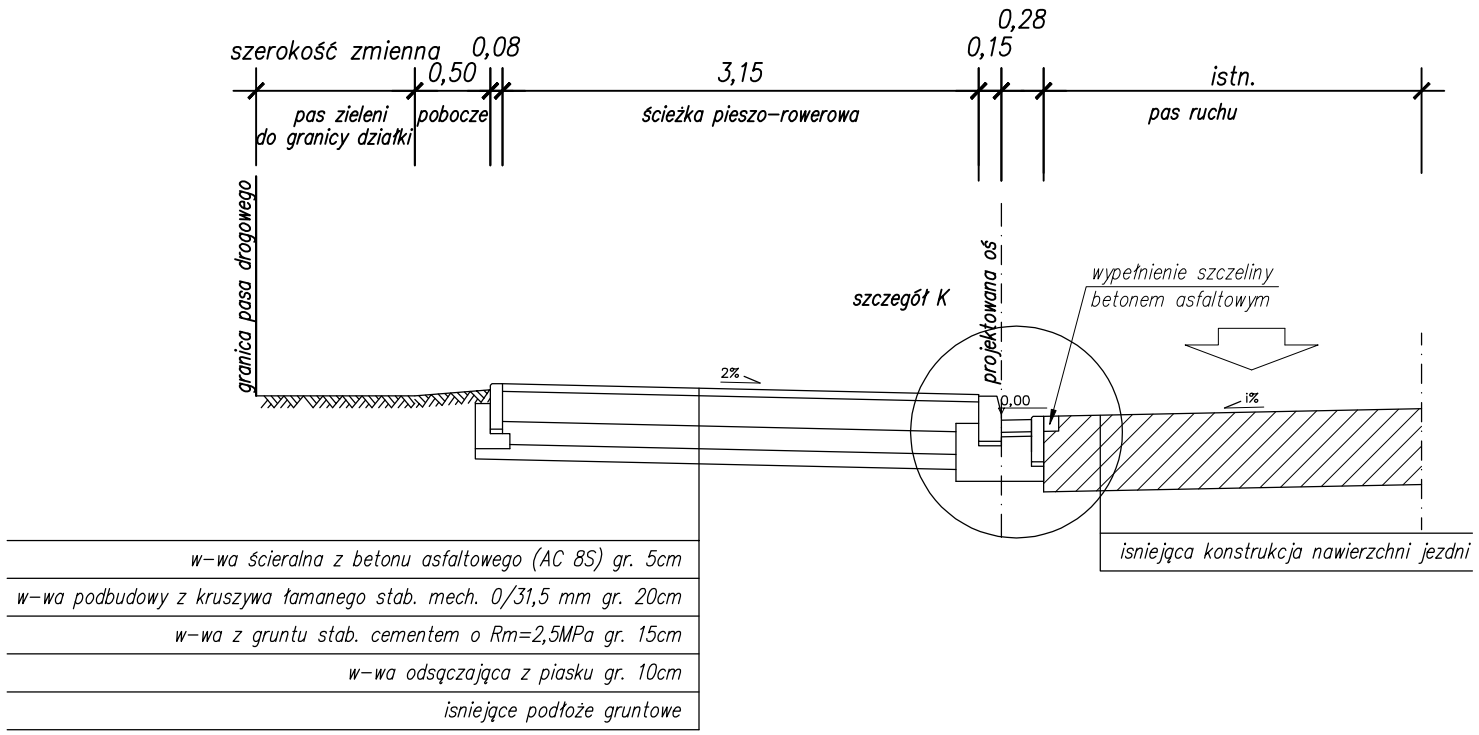

Jednostka projektowa: **Biuro Projektów Drogowych M STUDIO Maciej Wojnowski** ul. Gen. Władysława Sikorskiego 1/17c 86-100 Świecie	Zamawiający: **Gmina Osie** ul. Dworcowa 6 86-150 Osie

Stadium: Projekt Budowlany

Temat: ROZBUDOWA DROGI POWIATOWEJ NR 1213C OSIE STACJA KOLEJOWA-DRZYCIM I NR 1215C WAŁKOWISKA-JEŻEWO, POLEGAJĄCA NA BUDOWIE ŚCIEŻKI PIESZO-ROWEROWEJ O DŁUGOŚCI OKOŁO 4,5 KM

Branża: DROGOWA

Tytuł rysunku: Przekroje normalne

ZESPÓŁ PROJEKTOWY

Funkcja	Imię i Nazwisko	Numer uprawnień	Podpis
PROJEKTANT branża drogowa	mgr inż. Maciej Wojnowski	KUP/0118/PWOD/11	
SPRAWDZAJĄCY branża drogowa	mgr inż. Arkadiusz Mazany	KUP/0027/POOD/11	

data	nr rys.	faza	Tom
09.2016	3.6	PB	II

Przekrój normalny 13

– DP nr 1213C –

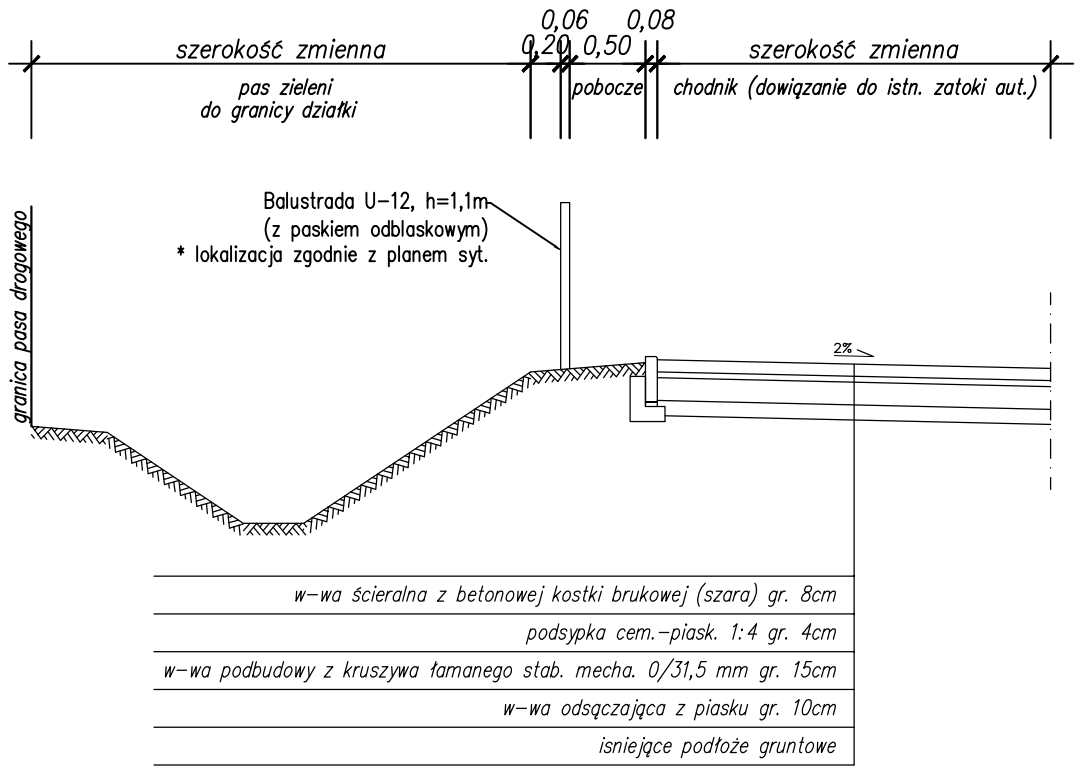

Przekrój normalny 14

– DP nr 1213C –

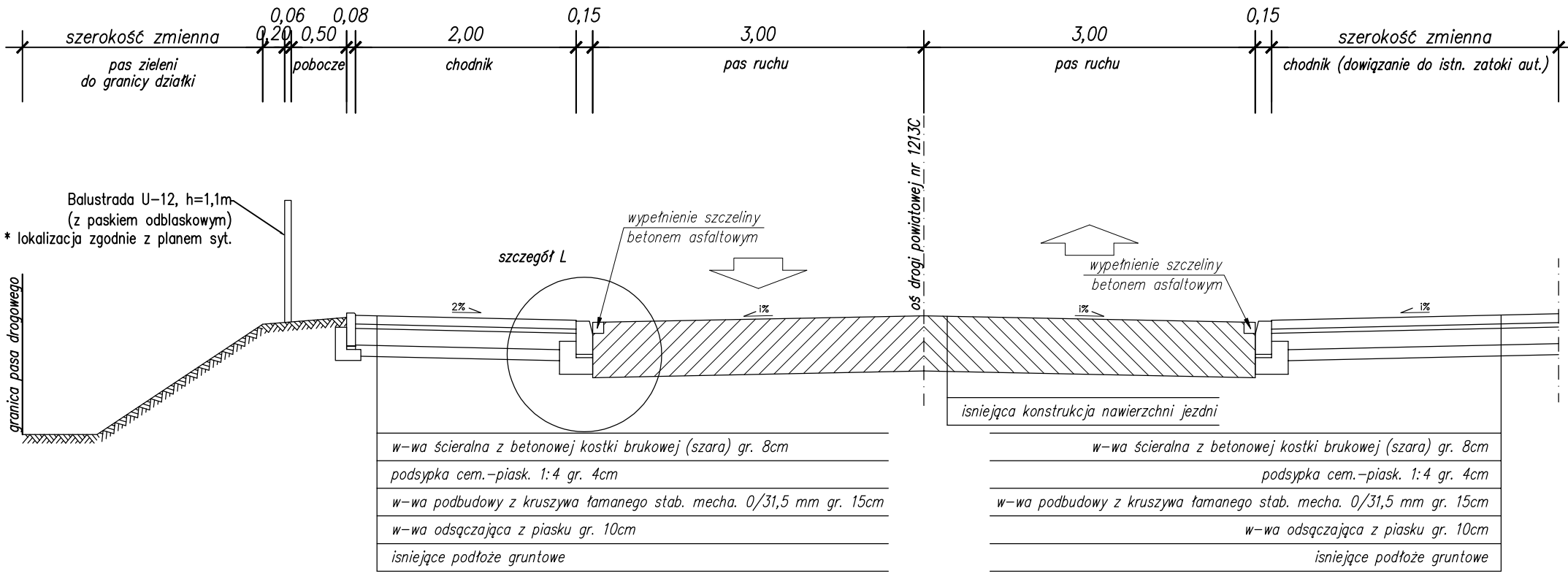

Jednostka projektowa:

Biuro Projektów Drogowych
M STUDIO Maciej Wojnowski
ul. Gen. Władysława Sikorskiego 1/17c
86-100 Świecie

Zamawiający:

Gmina Osie
ul. Dworcowa 6
86-150 Osie

Stadium:

Projekt Budowlany

Temat: ROZBUDOWA DROGI POWIATOWEJ NR 1213C OSIE STACJA KOLEJOWA-DRZYCIM I NR 1215C WAŁKOWISKA-JEŻEWO, POLEGAJĄCA NA BUDOWIE ŚCIEŻKI PIESZO-ROWEROWEJ O DŁUGOŚCI OKOŁO 4,5 KM

Branża: DROGOWA

Tytuł rysunku: Przekroje normalne

ZESPÓŁ PROJEKTOWY

Funkcja	Imię i Nazwisko	Numer uprawnień	Podpis
PROJEKTANT branża drogowa	mgr inż. Maciej Wojnowski	KUP/0118/PWOD/11	
SPRAWDZAJĄCY branża drogowa	mgr inż. Arkadiusz Mazany	KUP/0027/POOD/11	

data	nr rys.	faza	Tom
09.2016	3.7	PB	II

Przekrój normalny 15

– zjazd z betonowej kostki brukowej –

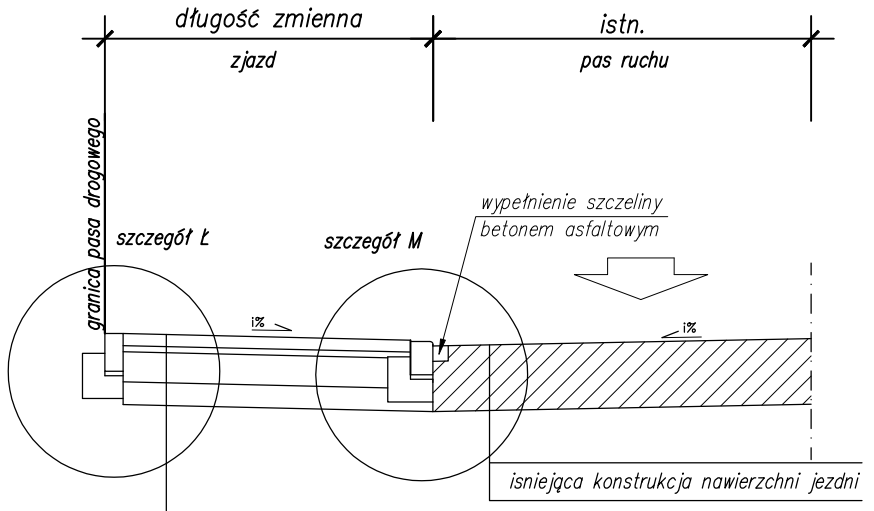

w–wa ścieralna z betonowej kostki brukowej (kolor) gr. 8cm
podsypka cem.–piask. 1:4 gr. 4cm
w–wa podbudowy z kruszywa łamanego stab. mecha. 0/31,5 mm gr. 20cm
w–wa odsączająca z piasku gr. 15cm
isniejące podłoże gruntowe

Przekrój normalny 16

– zjazd z betonu asfaltowego –

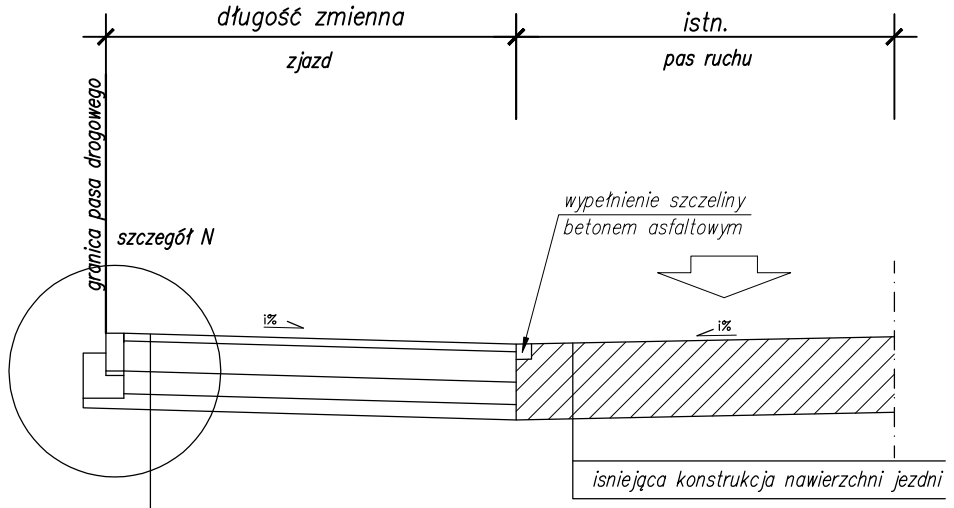

w–wa ścieralna z betonu asfaltowego (AC 8S) gr. 5cm
w–wa podbudowy z kruszywa łamanego stab. mech. 0/31,5 mm gr. 20cm
w–wa z gruntu stab. cementem o Rm=2,5MPa gr. 15cm
w–wa odsączająca z piasku gr. 10cm
isniejące podłoże gruntowe

Przekrój normalny 17

– zjazd z betonu asfaltowego –

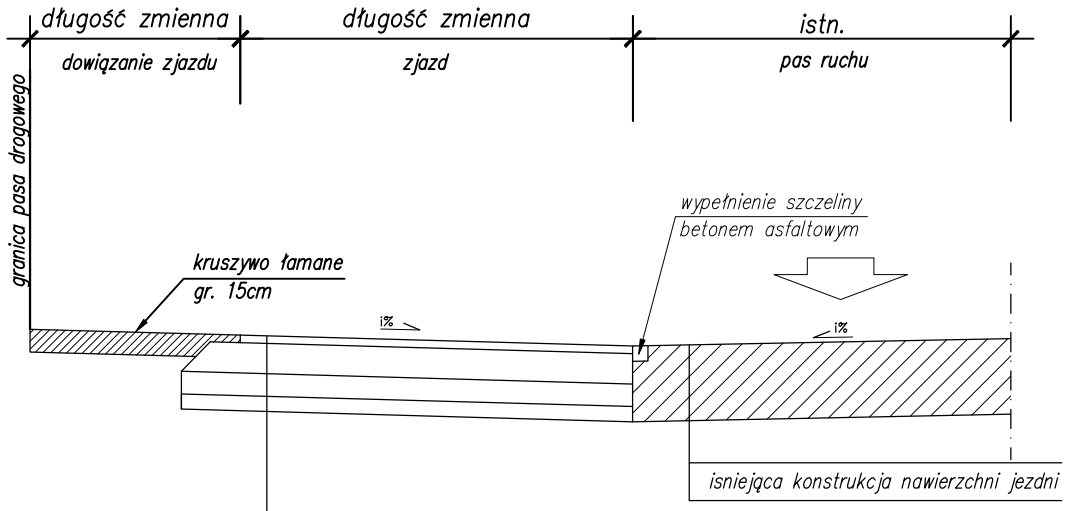

w–wa ścieralna z betonu asfaltowego (AC 8S) gr. 5cm
w–wa podbudowy z kruszywa łamanego stab. mech. 0/31,5 mm gr. 20cm
w–wa z gruntu stab. cementem o Rm=2,5MPa gr. 15cm
w–wa odsączająca z piasku gr. 10cm
isniejące podłoże gruntowe

Jednostka projektowa: **Biuro Projektów Drogowych** **M STUDIO Maciej Wojnowski** ul. Gen. Władysława Sikorskiego 1/17c 86-100 Świecie	Zamawiający: **Gmina Osie** ul. Dworcowa 6 86-150 Osie

Stadium: Projekt Budowlany

Temat: ROZBUDOWA DROGI POWIATOWEJ NR 1213C OSIE STACJA KOLEJOWA-DRZYCIM I NR 1215C WAŁKOWISKA-JEŻEWO, POLEGAJĄCA NA BUDOWIE ŚCIEŻKI PIESZO-ROWEROWEJ O DŁUGOŚCI OKOŁO 4,5 KM

Branża: DROGOWA

Tytuł rysunku: Przekroje normalne

ZESPÓŁ PROJEKTOWY

Funkcja	Imię i Nazwisko	Numer uprawnień	Podpis
PROJEKTANT branża drogowa	mgr inż. Maciej Wojnowski	KUP/0118/PWOD/11	
SPRAWDZAJĄCY branża drogowa	mgr inż. Arkadiusz Mazany	KUP/0027/POOD/11	

data	nr rys.	faza	Tom
09.2016	**3.8**	**PB**	**II**

Przekrój istniejącego przepustu pod jezdnią drogi 1213C Żur – Osie

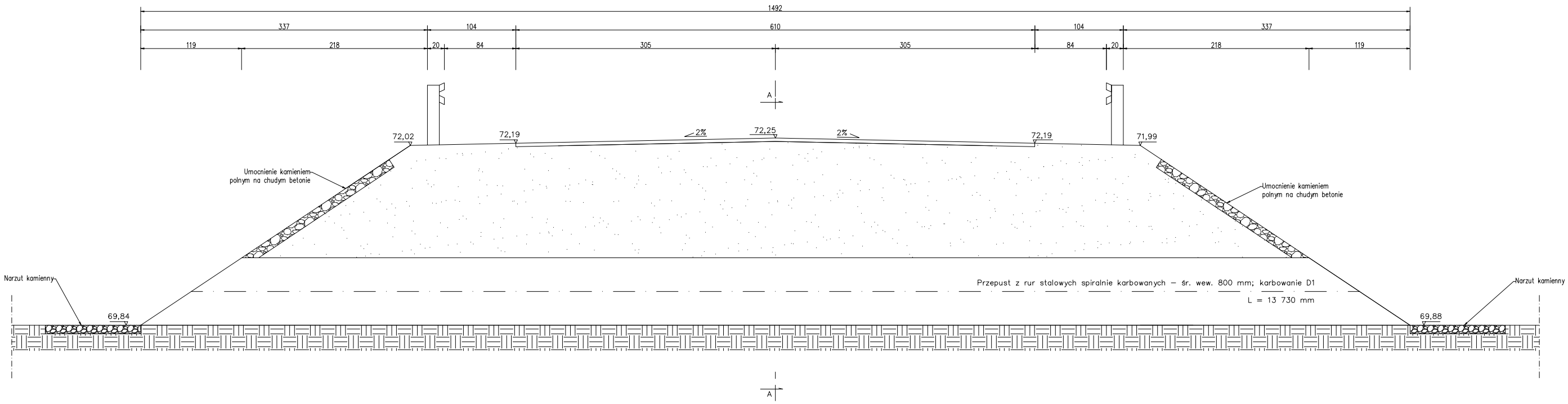

Przekrój A–A

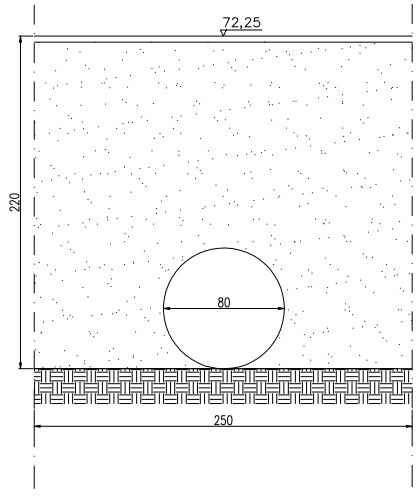

Widok istniejącego przepustu

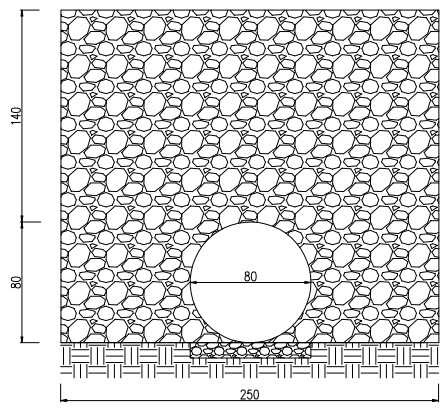

Jednostka projektowa:	Zamawiający:
Biuro Projektów Drogowych M STUDIO Maciej Wojnowski ul. Gen. Władysława Sikorskiego 1/17c 86-100 Świecie	**Gmina Osie** ul. Dworcowa 6 86-150 Osie

Stadium:

Projekt Budowlany

Temat: ROZBUDOWA DROGI POWIATOWEJ NR 1213C OSIE STACJA KOLEJOWA-DRZYCIM I NR 1215C WAŁKOWISKA-JEŻEWO, POLEGAJĄCA NA BUDOWIE ŚCIEŻKI PIESZO-ROWEROWEJ O DŁUGOŚCI OKOŁO 4,5 KM

Branża: DROGOWA

Tytuł rysunku: Przekrój istniejącego przepustu

ZESPÓŁ PROJEKTOWY

Funkcja	Imię i Nazwisko	Numer uprawnień	Podpis
PROJEKTANT branża drogowa	mgr inż. Maciej Wojnowski	KUP/0118/PWOD/11	
SPRAWDZAJĄCY branża drogowa	mgr inż. Arkadiusz Mazany	KUP/0027/POOD/11	

data	nr rys.	faza	Tom
09.2016	**3.9**	**PB**	**II**

Przekrój projektowanego przepustu pod jezdnią drogi 1213C Osie – Żur

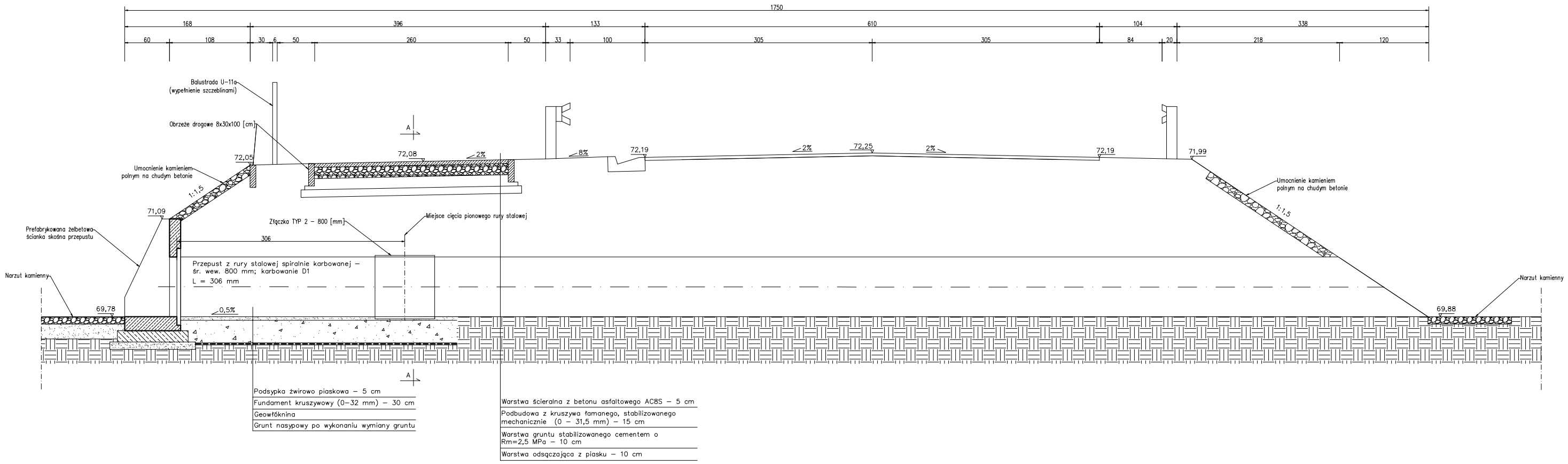

Przekrój A–A

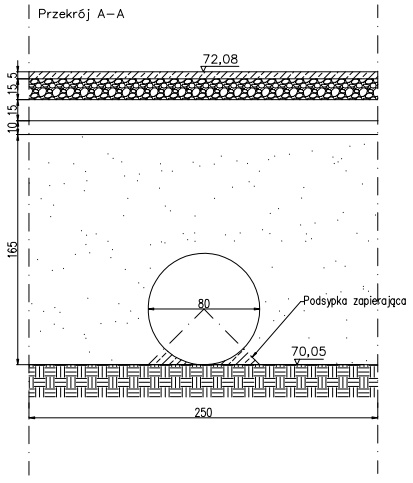

Widok projektowanego przepustu

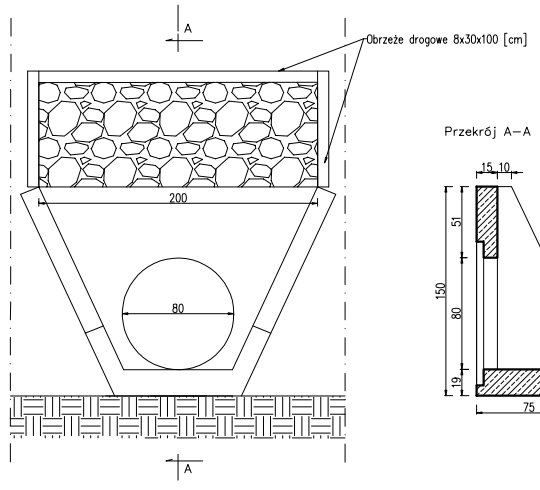

Przekrój A–A

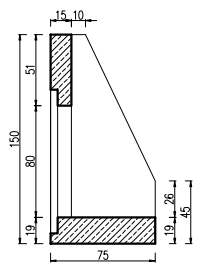

Jednostka projektowa:	Zamawiający:
Biuro Projektów Drogowych **M STUDIO Maciej Wojnowski** ul. Gen. Władysława Sikorskiego 1/17c 86-100 Świecie	**Gmina Osie** ul. Dworcowa 6 86-150 Osie

Stadium:

Projekt Budowlany

Temat: ROZBUDOWA DROGI POWIATOWEJ NR 1213C OSIE STACJA KOLEJOWA-DRZYCIM I NR 1215C WAŁKOWISKA-JEŻEWO, POLEGAJĄCA NA BUDOWIE ŚCIEŻKI PIESZO-ROWEROWEJ O DŁUGOŚCI OKOŁO 4,5 KM

Branża: DROGOWA

Tytuł rysunku: Przekrój projektowanego przepustu

ZESPÓŁ PROJEKTOWY

Funkcja	Imię i Nazwisko	Numer uprawnień	Podpis
PROJEKTANT branża drogowa	mgr inż. Maciej Wojnowski	KUP/0118/PWOD/11	
SPRAWDZAJĄCY branża drogowa	mgr inż. Arkadiusz Mazany	KUP/0027/POOD/11	

data	nr rys.	faza	Tom
09.2016	**3.10**	**PB**	**II**